ARUN MICROELECTRONICS LTD

RSX ロータリステージ

UHV 回転ステージ

AML 超高真空対応の回転ステージは、ISO 7 クリーンルームで UHV 対応の材料と製造方法で製造され、AML D35.1 UHV ステッピングモーターを利用しています。

RSX3K6 は、あらゆる方向のベアリング荷重に対応できる高回転精度を提供する精密クロスローラーリングベアリングを特長としています。18mm のクリアアパーチャ、バックラッシュ防止スパーギアを備え、オプションで光学 UHV 互換ロータリーエンコーダーを取り付けることができます。

仕様

モデル	RSX3K6
回転角度範囲	360°
フルステップでの分解能	0.1°
ステップ数/ 回転	3,600
最大負荷速度	100 rpm
最高トルク	7 N·m
バックラッシュ (無負荷時)	分解能以下
最大垂直中心荷重	100kg
回転軸振れ	±4.0 µrad
偏心	10.0 µm
軸振れバラツキ	10 µrad/N·m
真空対応	1 x 10^{-10}mbar
最高温度	200°C
アパーチャー径（中心貫通穴径）	18mm
モータ	D35.1
重量, モータ含む	1.7kg

標準として、RSX 回転ステージには、Nyetorr®6300 低蒸気圧（6 x 10-mbar）グリースが塗布されています。 代替オプションとして二硫化モリブデンを使用した乾式潤滑も利用できますが、これによりウォームホイールの予想寿命が短くなります。

寸法図

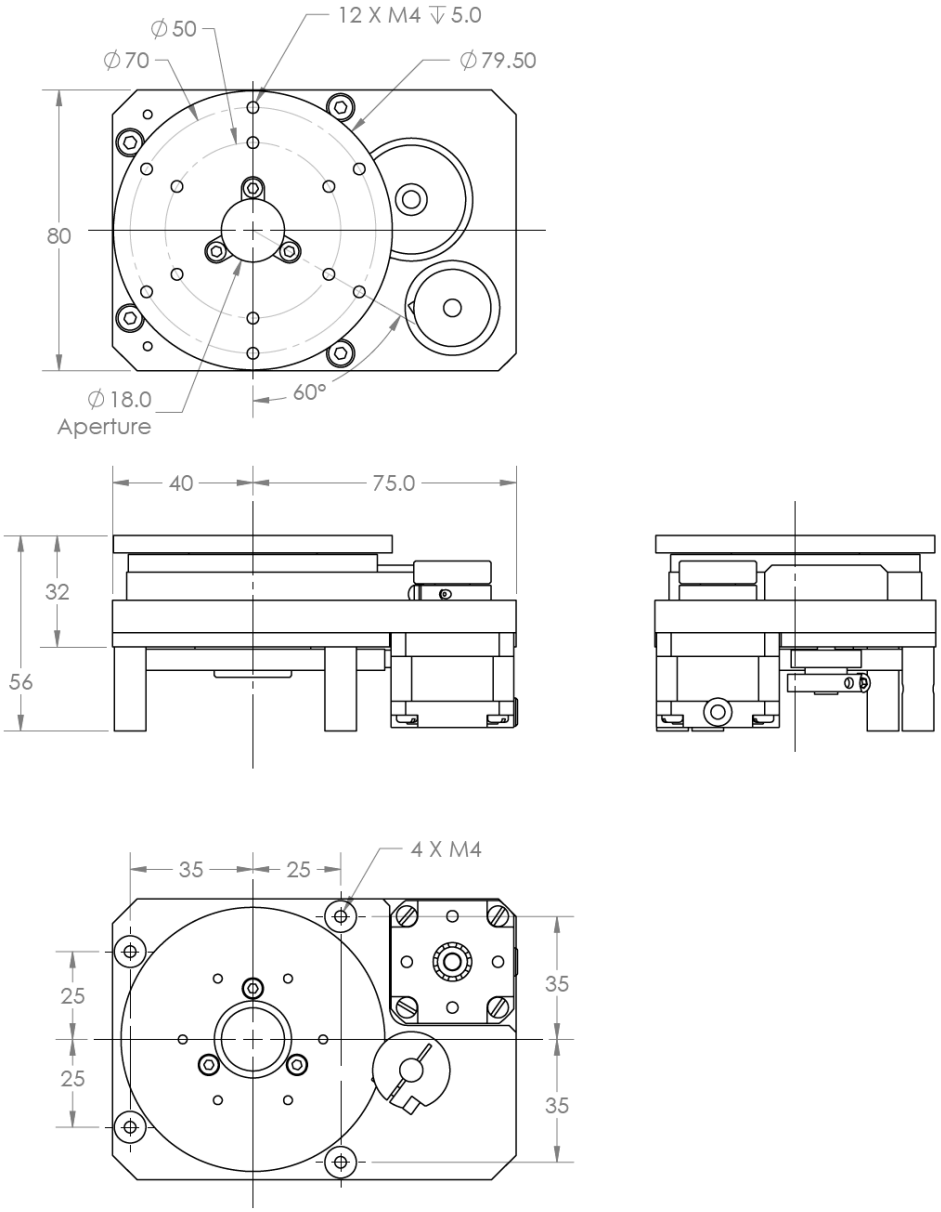

ご注文情報

注文コード	
RSX3K6	回転ステージ： 最小分解能　0.1° / ステップ
RSX3K6-E	RSX3K6に光学式ロータリーエンコーダー内蔵
関連商品	
SMD210	ステッパーモータドライバー・コントローラ
MLF18F	18-ウェイ電気フィードスルー
MLF18NBL	3-メートル・リード　SMD210 と MLF18F　結線用
LTVxxL	搬送ステージ, 5μm (xxx = mm単位)

テクノロジーリンク株式会社
〒171-0022 東京都豊島区南池袋 3-18-35
OK ビル 2 階
Tel: 03-5924-6750　Fax:03-5924-6751
E-mail: sales@technology-l.com
URL: http://www.technology-link.jp

AML 社は継続的な改善の方針を追求し、協議なしに仕様を詳細に変更する権利を保持します。